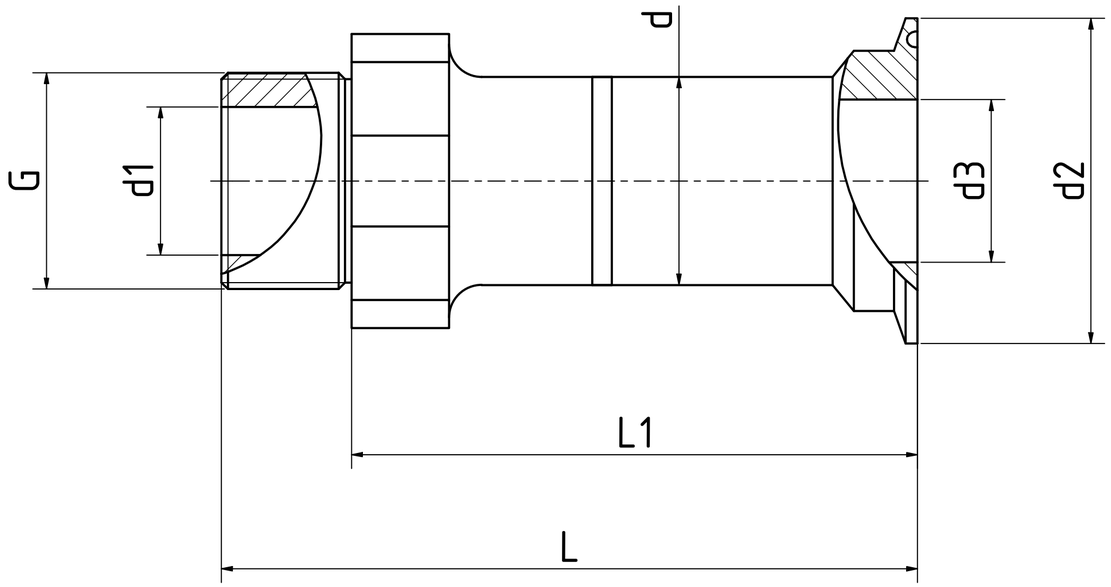

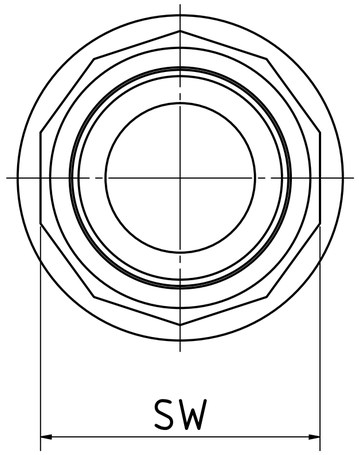

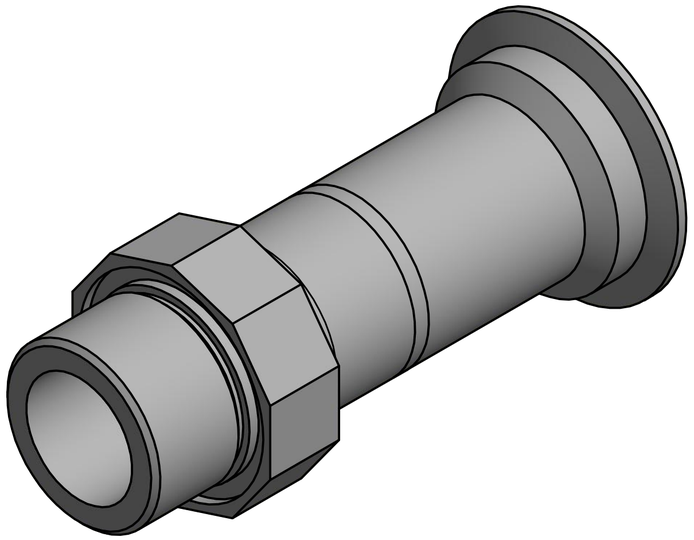

Gewindenippel mit ISO Clampstutzen

Artikelnummer		G	d	d1	d2	d3	L	L1	SW	O-Ring
PE-natur	PE-el									
KWNA10059	KWEL10058	1/2"	20	14	50,5	15	97	85	32	22x3
KWNA10060	KWEL10059	3/4"	25	19	50,5	20	107	87	36	27x3
KWNA10061	KWEL10060	1"	32	23	50,5	25	117	97	43	34x3
KWNA10062	KWEL10061	1 1/4"	40	30	50,5	32	122	97	60	45x3
KWNA10063	KWEL10062	1 1/2"	50	35	64	40	122	97	64	50x3
KWNA10064	KWEL10063	2"	63	43	91	50	112	97	72	60x3

Alle Rechte vorbehalten. Weitergabe sowie Vervielfältigung dieser Unterlage und Mitteilungen ihres Inhalts ist nicht gestattet, soweit nicht schriftlich zugestanden.

Kwerk GmbH

Maße ohne Toleranzangabe: DIN ISO 2768-

Werkstückkanten DIN ISO 13715

Oberfläche DIN ISO 1302

	Datum	Name
Gezeichn.	04.10.2017	D.Voelker
Kontroll.		
Norm		

Material: PE-natur/PE-el

Gewicht: 0,055 kg

Rohmaß:

Maßstab: 1,5 : 1

Baugruppe: K Werk GmbH

Benennung: Gewindenippel mit ISO Clampstutzen

Zeichnungsnummer: 190307-1-3

Artikelnummer:

1

A2

Zust.	Änderungen	Datum	Name